令和8年度　JA夢みなみ組織機構図
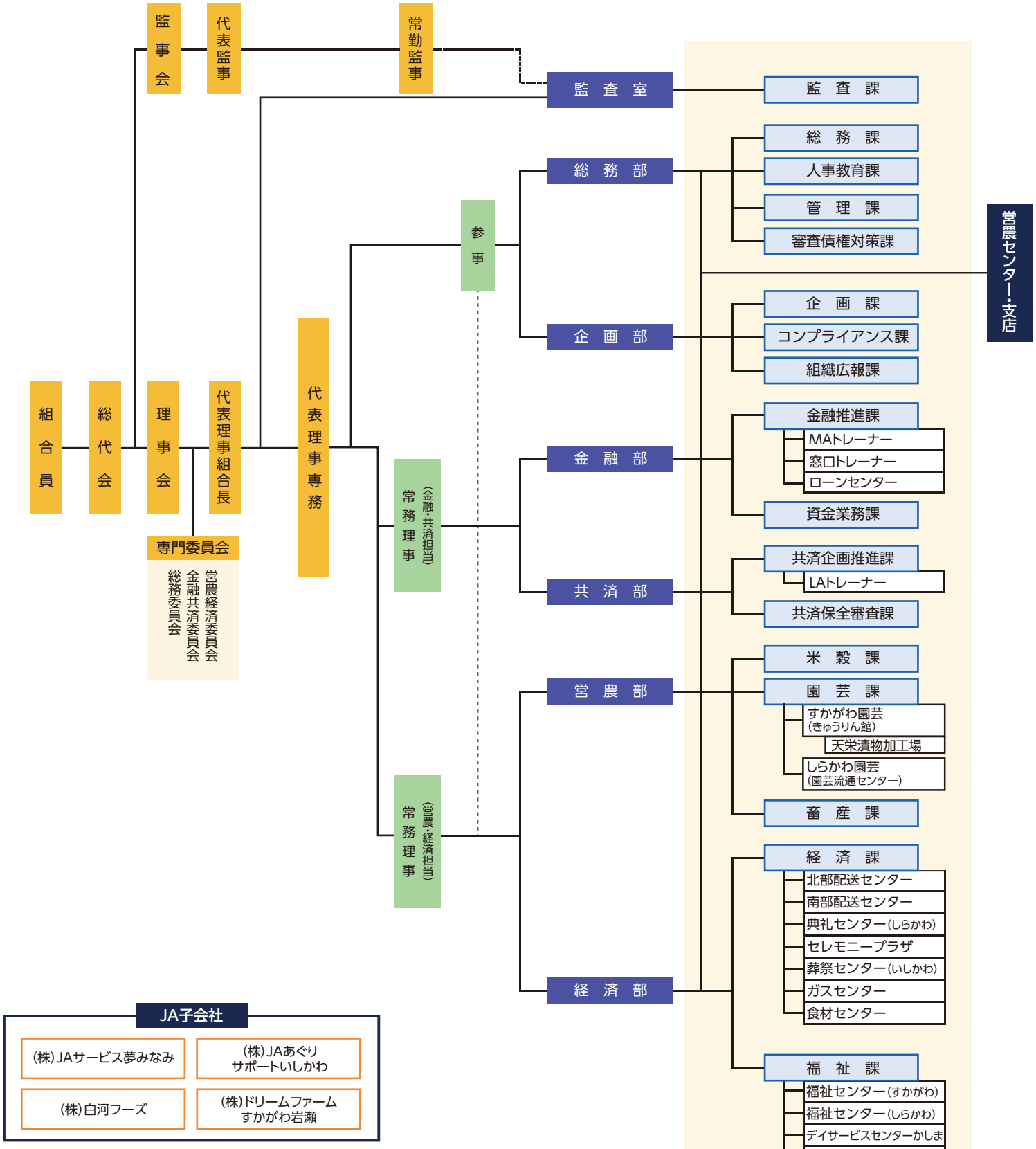
本店　6部　1室　17課